Fiche produit

Bordures 18/20x25

Les bordures de trottoirs sont souvent utilisées comme une séparation entre les trottoirs ou les pistes cyclables, pour le calage des pavés, ou pour assurer les petites différences de hauteur.

Les bordures avec profil 18/20 sont utilisées pour le trafic intensif en raison de leur caractère robuste. Elles présentent un raccord bouton-boutonniére et une surface lisse

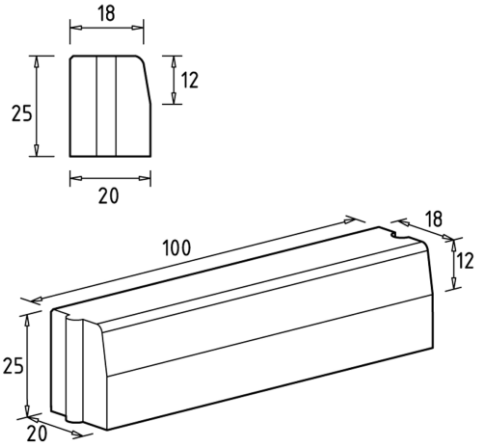

Couleurs possibles

gris

Dimensions en cm (La x H x Lo)	18/20x25x100
Type de fermeture	bouton - boutonnière rond
Nombre de pièces par paquet	15
Poids en kilo par pièce	120
Poids en kilo par paquet	1800
Normes de qualité	KOMO CE BENOR

Nos produits en béton sont fabriqués avec des matières premières naturelles. Des variances de la taille, poids et couleur sont possibles malgré des techniques de production avancées. Sous certaines conditions climatologiques un dépôt calcaire sur la surface du produit en béton est possible. La qualité du produit n'est en aucun cas impactée. La pluie et l'usure feront, au cours du temps, disparaitre le dépôt calcaire. Ce dépôt calcaire n'est pas sujet à un refus du produit ou une réduction du prix de vente.

Bleijko Roeselare N.V. - Beurtkaai 4 - B8800 Roeselare - tel. +32 (0)5126 83 20 / +32 (0)5127 23 50 - roeselare@bleijko.com

Raccords

Trottoirbanden 18/20x25

Bochtstukken
Bochtstuk 18/20x25x78,5 R=0,50 inw.
Bochtstuk 18/20x25x78,5 R=1,00 inw.
Bochtstuk 18/20x25x78,5 R=2,00 inw.
Bochtstuk 18/20x25x78,5 R=3,00 inw.
Bochtstuk 18/20x25x78,5 R=4,00 inw.
Bochtstuk 18/20x25x78,5 R=6,00 inw.
Bochtstuk 18/20x25x78,5 R=8,00 inw.
Bochtstuk 18/20x25x78,5 R=10,00 inw.
Bochtstuk 18/20x25x78,5 R=12,00 inw.
Bochtstuk 18/20x25x78,5 R=0,50 uitw.
Bochtstuk 18/20x25x78,5 R=1,00 uitw.
Bochtstuk 18/20x25x78,5 R=2,00 uitw.
Bochtstuk 18/20x25x78,5 R=3,00 uitw.
Bochtstuk 18/20x25x78,5 R=4,00 uitw.
Bochtstuk 18/20x25x78,5 R=6,00 uitw.
Bochtstuk 18/20x25x78,5 R=8,00 uitw.
Bochtstuk 18/20x25x78,5 R=10,00 uitw.
Bochtstuk 18/20x25x78,5 R=12,00 uitw.

Hoekstukken
Hoekstuk 18/20x25 90 gr inw.
Hoekstuk 18/20x25 90 gr uitw.
Hoekstuk 18/20x25 135 gr inw.
Hoekstuk 18/20x25 135 gr uitw.
Hoekblok 18/20x25 R=0,30 inw. 90 gr.
Hoekblok 18/20x25 R=0,50 uitw. 90 gr.

Overige hulpstukken
Eindband 18/20x25x100 links
Eindband 18/20x25x100 rechts
Verloopband 11/22x25-18/20x25
Verloopband 18/20x25-11/22x25
Inrit-verloopband 18/20x25-20x15
Inrit-tussenband 20x15 (voor 18/20)
Inrit-verloopband 20x15-18/20x25

Inritten
Mindervalide-inritelement 18/20 - 65x20x30 links
Mindervalide-inritelement 18/20 - 65x20x30 midden
Mindervalide-inritelement 18/20 - 65x20x30 rechts
Mindervalide-inritelement 18/20 - 80x18x50 links
Mindervalide-inritelement 18/20 - 80x18x50 midden
Mindervalide-inritelement 18/20 - 80x18x50 rechts